DETAIL - ukotvení CLT stropní desky terasy na LVL nosníky M - 1:5

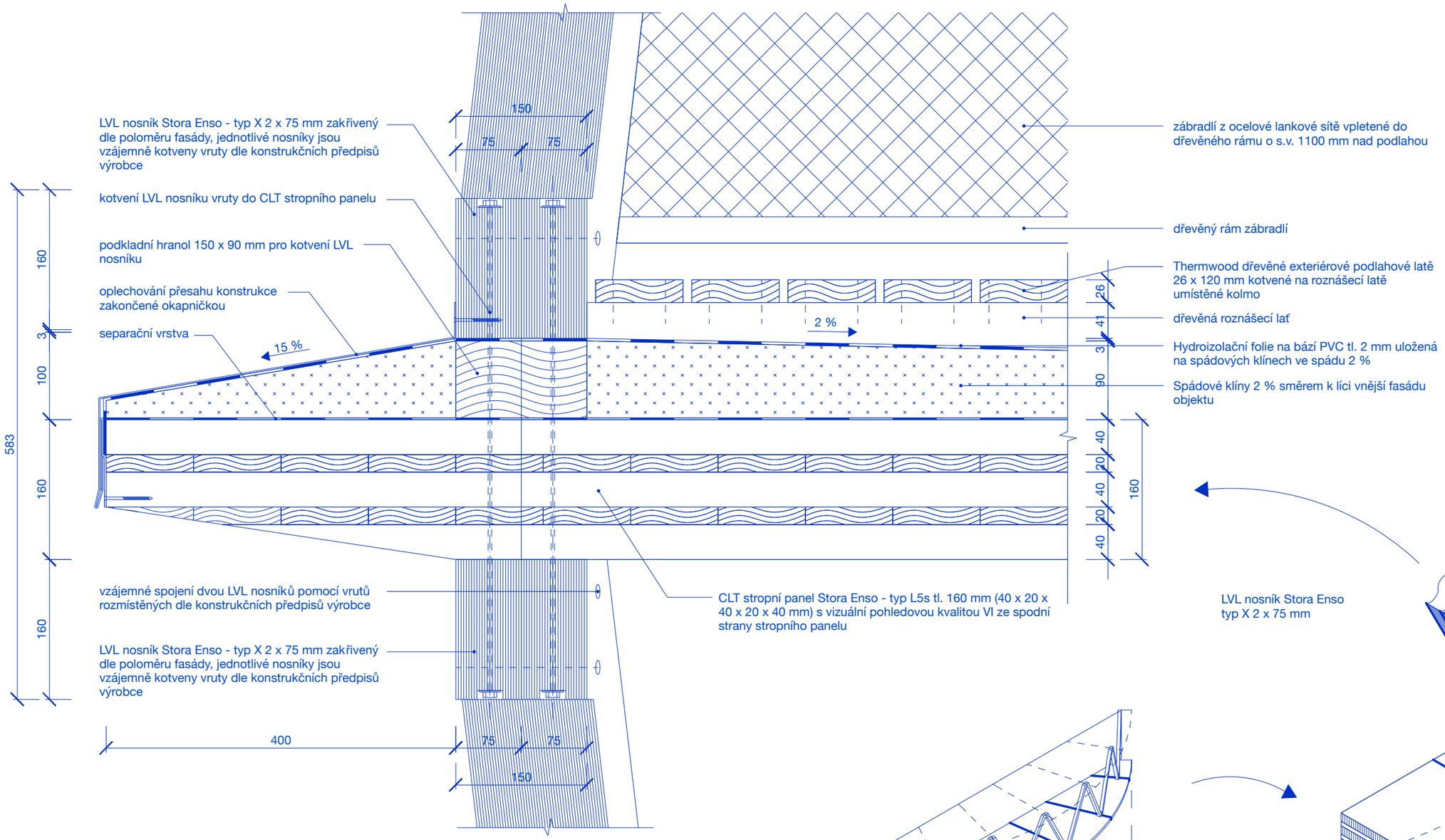

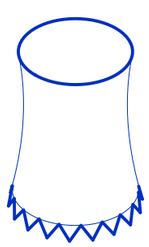

sídliště Obránců míru vzniklo v důsledku výstavby Jaderné elektrárny Dukovany v 70. letech 20. století

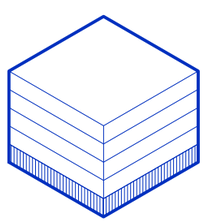

hmota stávajícího objektu objekt vznikl jako bytová nástavba stávající jednopodlažní trafostanice

+

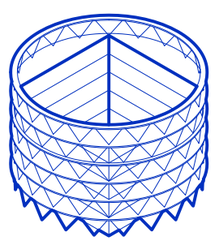

dřevěná předsazená fasáda s terasami vychází z tvarosloví chladící věže a vnáší na sídliště silnou identitu místa

KONCEPT - předsazená dřevěná montovaná fasáda

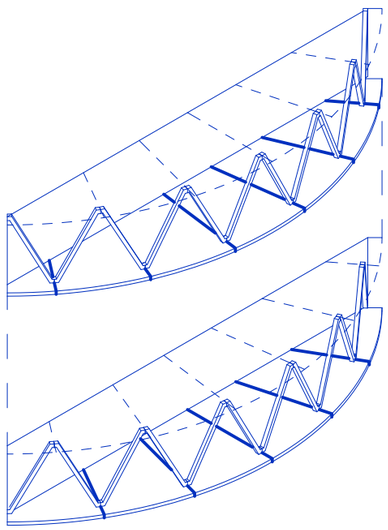

DETAIL - schéma tvaru CLT desek

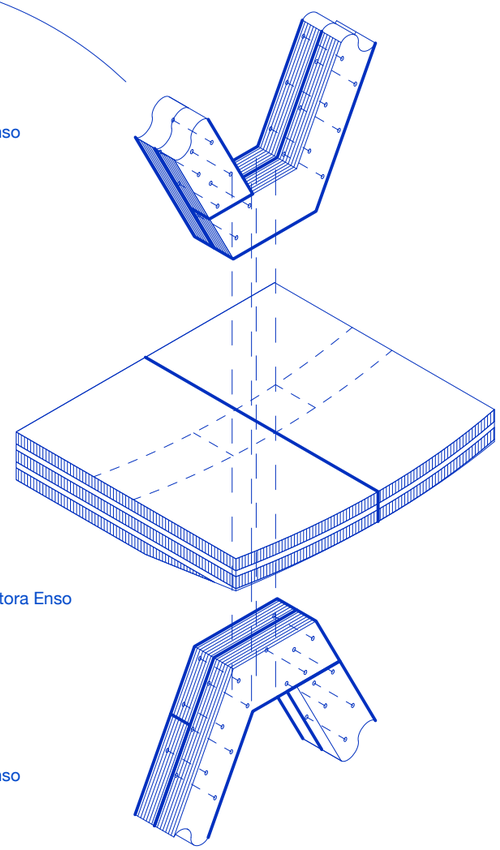

DETAIL - axo schéma vzájemné provázanosti prvků